BRÁNA POSUVNÁ POJEZDNÁ VEDENÍ NA PLOTĚ –MONTÁŽ

POHLED ZEVNITŘ

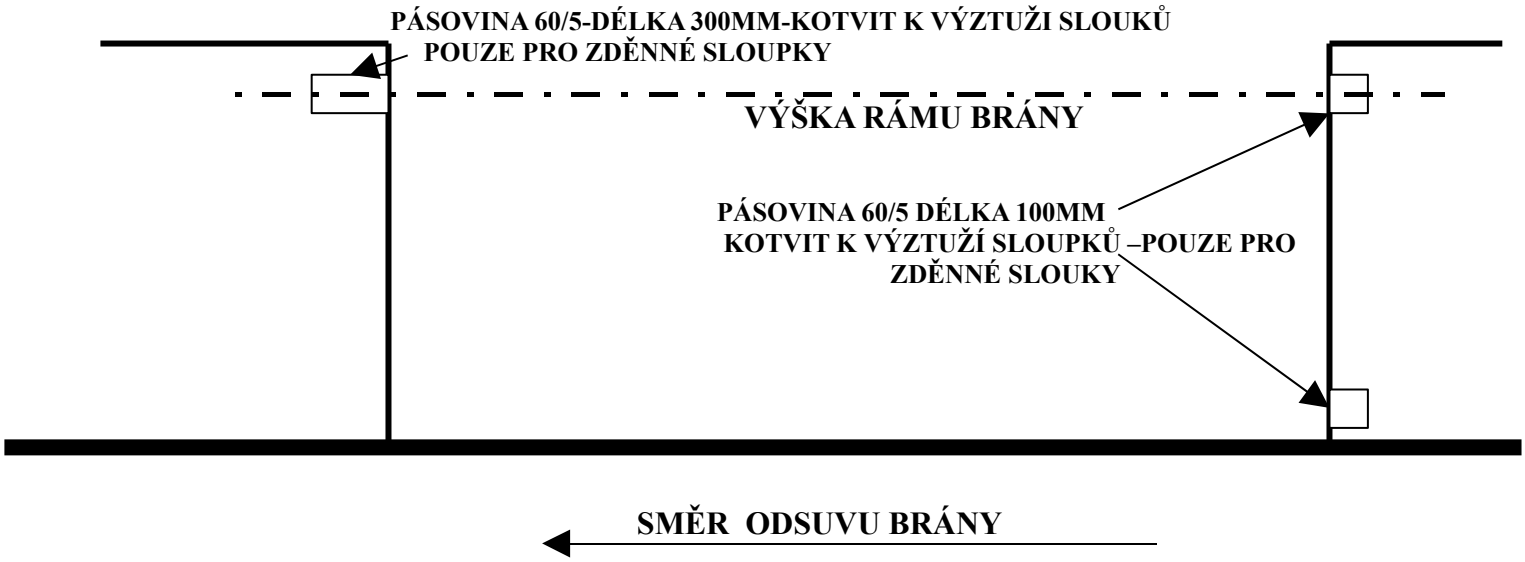

PŮDORYS

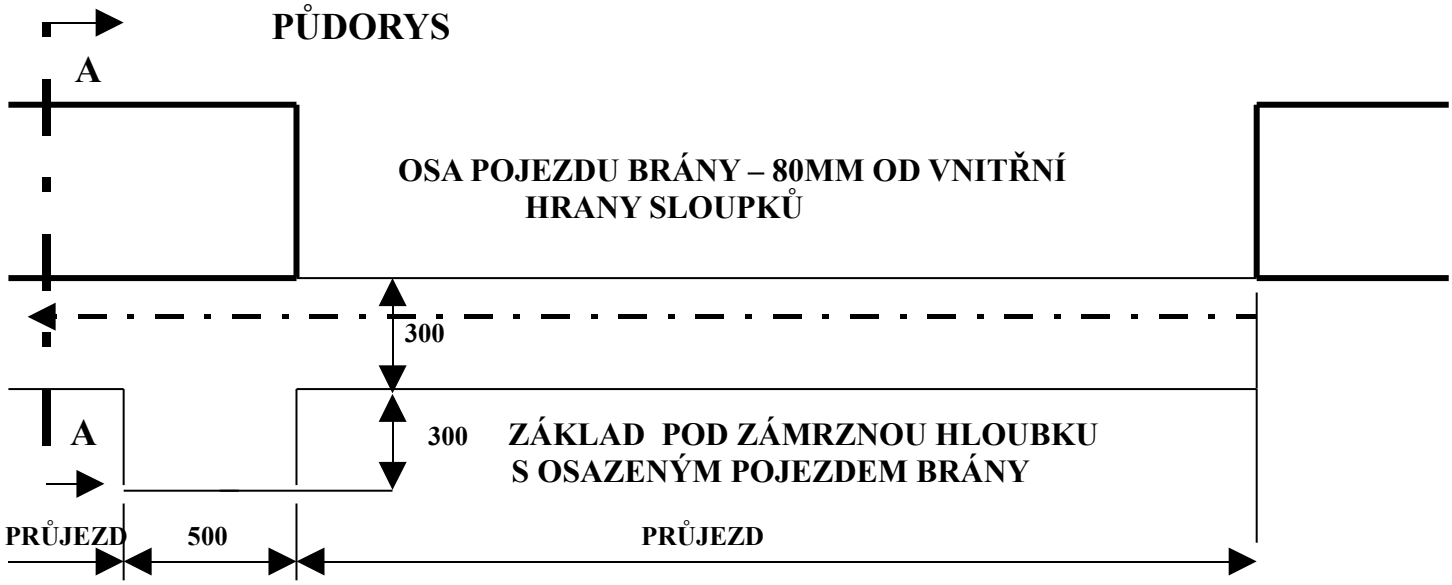
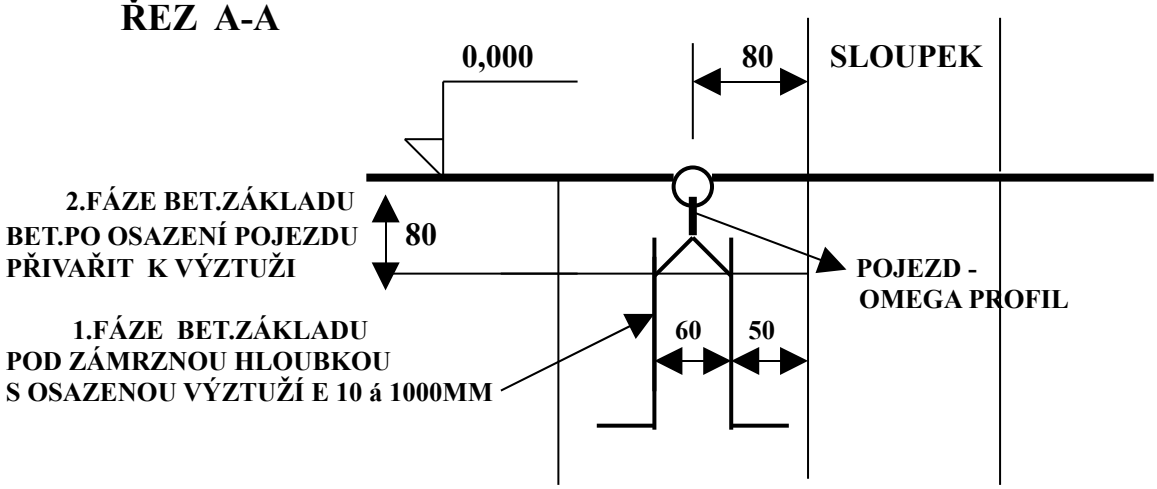
ŘEZ A-A